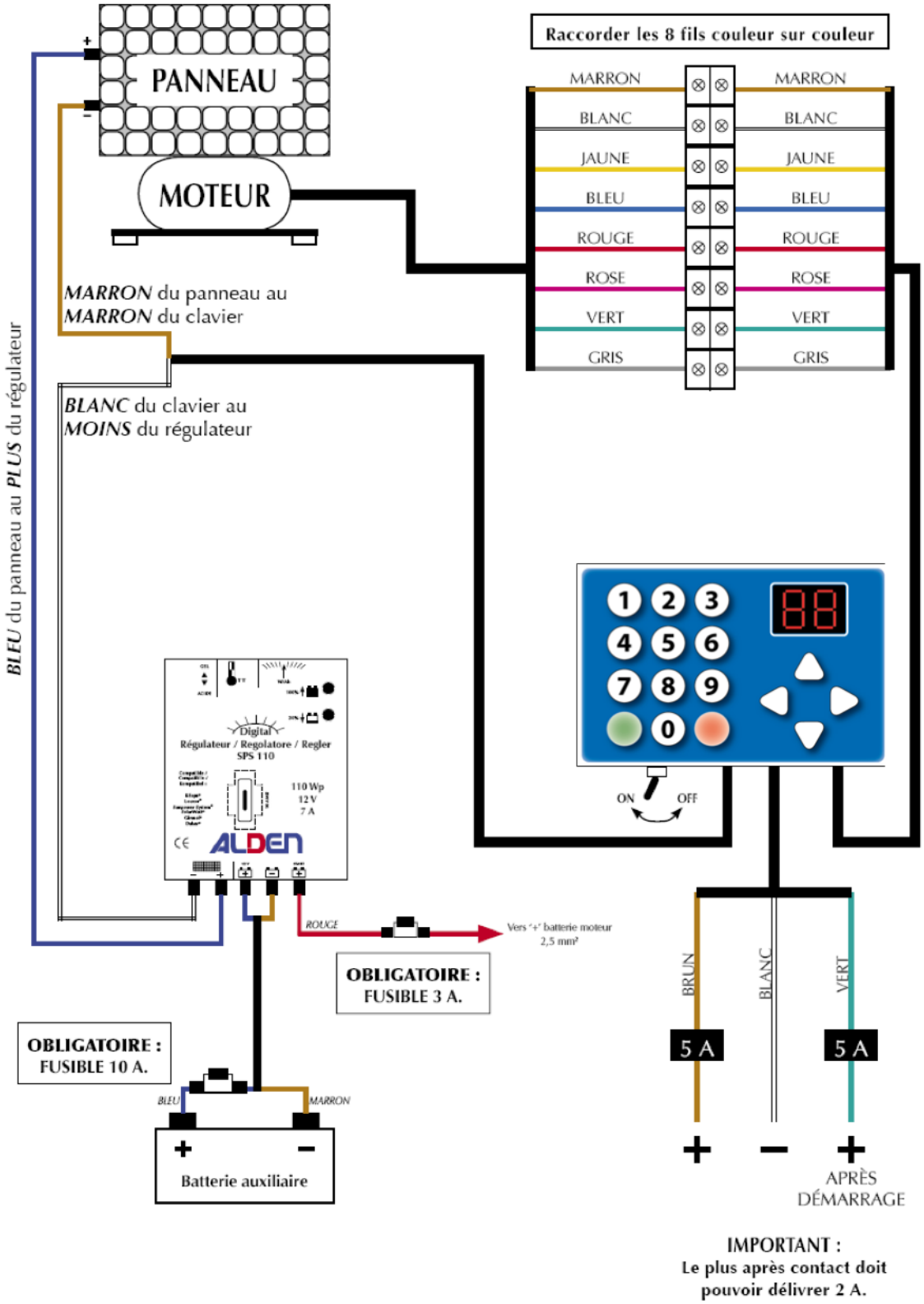

IMPORTANT :
Le plus après contact doit pouvoir délivrer 2 A.